【小学生の部】
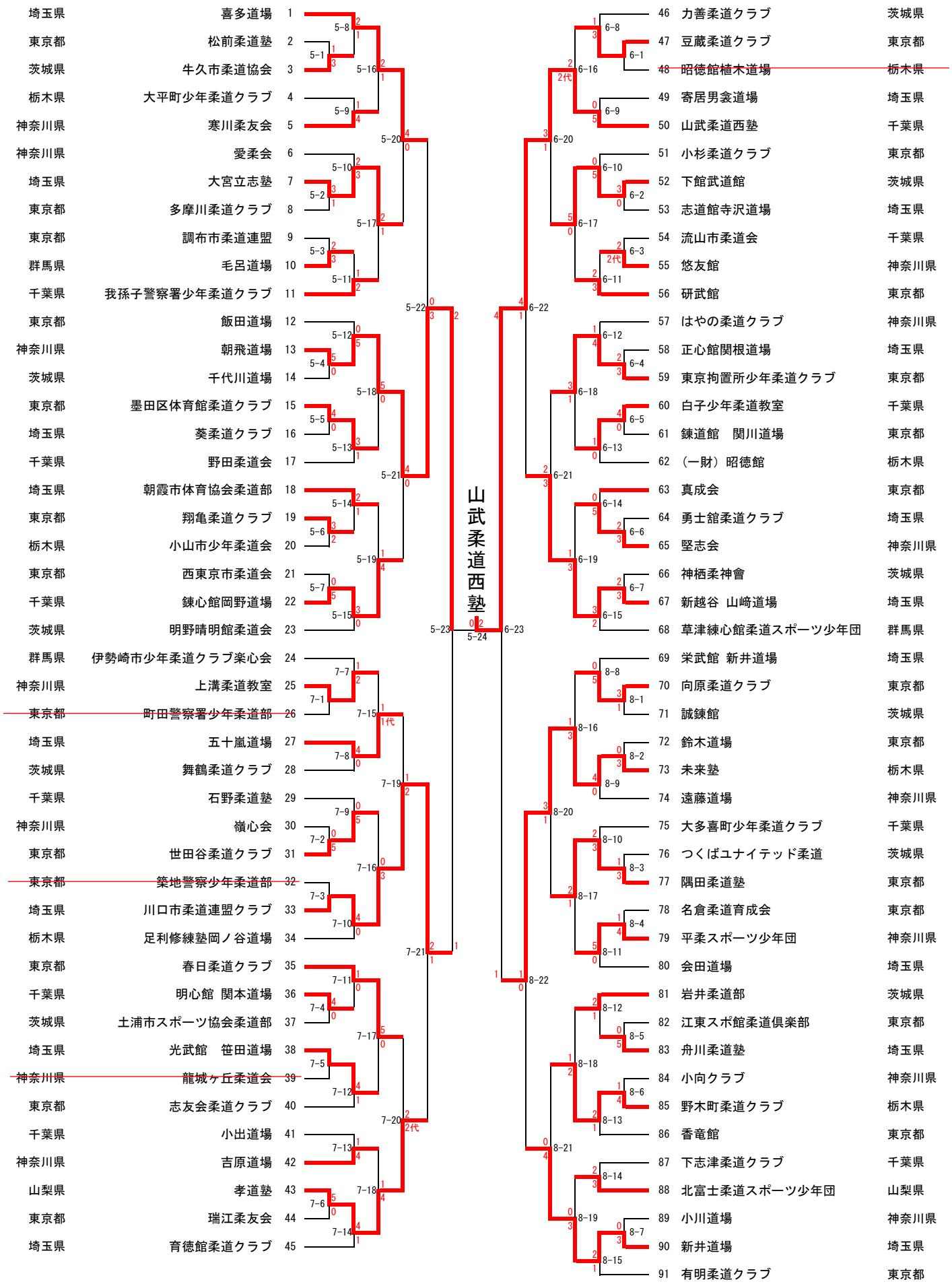
第32回マルちゃん杯関東少年柔道大会