【中学男子の部】

第32回マルちゃん杯関東少年柔道大会

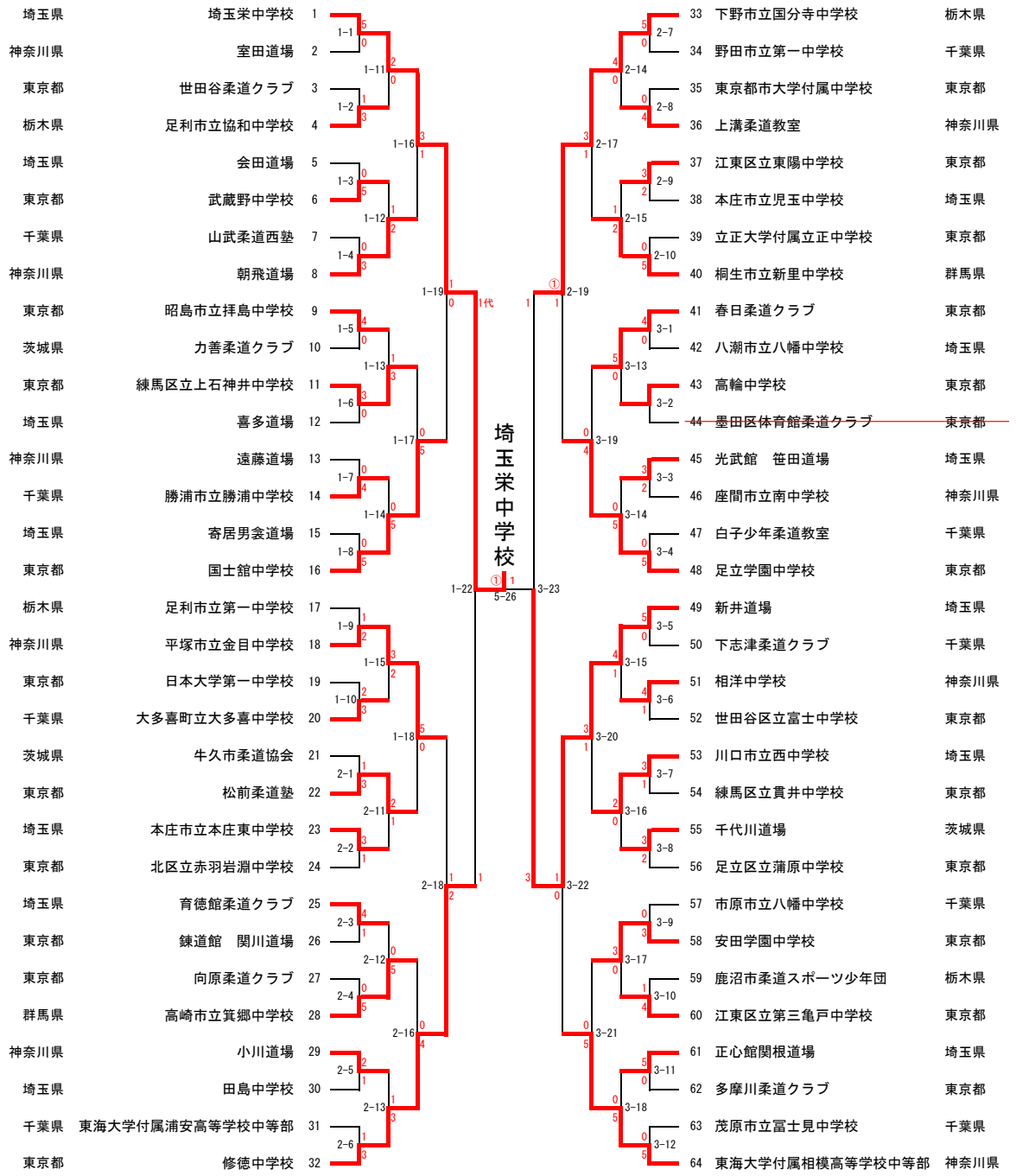
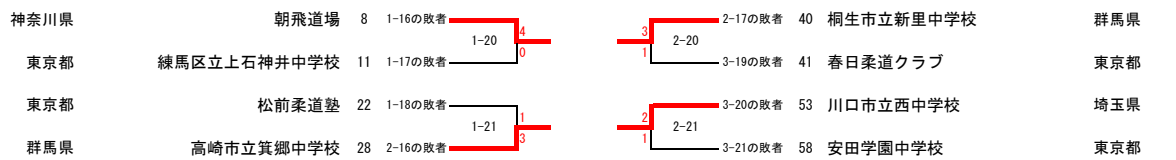
2022年度マルちゃん杯全日本少年柔道大会　出場チーム決定戦（勝者4チームが出場権獲得）